MVSC-220 系列

電磁閥

Mindman

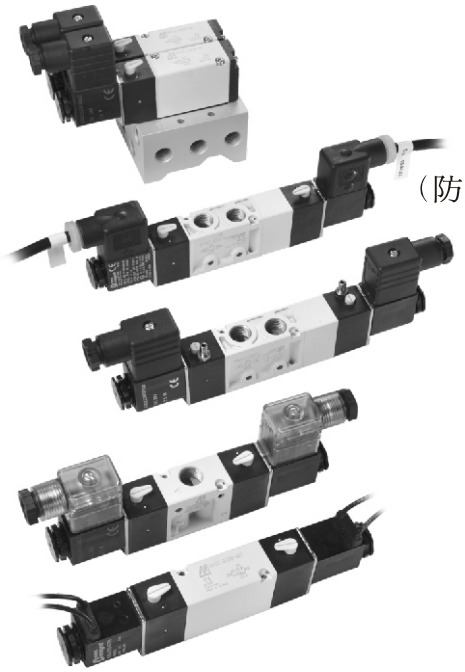

（防爆型）

規格：

型號	3E1, 3E2		4E1, 4E2		4E2C.P.R.
配管口徑代號	8A				
配管口徑尺寸	PT 1/4				
方口數	3口		5口		
位置數	2位置		2位置		3位置
使用流體	空氣				
使用壓力範圍	2~7 kgf/cm^2				3~7 kgf/cm^2
使用壓力範圍 (LP)	0~7 kgf/cm^2				
外部引導壓力 (LP)	2~7 kgf/cm^2				3~7 kgf/cm^2
耐壓力	10 kgf/cm^2				
有效斷面積	18 mm^2				16 mm^2
周圍溫度	−5~＋50℃ (不凍結)				
應答時間	30 ms				40 ms
定格電壓	AC110V, 220V (50/60)Hz, DC24V				
電力消耗	AC=6/4.9VA DC=2.5W				
電壓容許範圍	±10%				
絕緣等級	F級				
重量	203 g	296 g	184 g	292 g	338 g

閥訂購代號：

MVSC − 220M − 4E2C − NC − AC110 − L − BSP

- MVSC：型號
- 220：本體寬度
- M：無：直配管型；M：連座型
- 4：3：3方向；4：4方向
- E：E1：單線圈；E2：雙線圈
- C：C：中間位置關閉；P：中間位置通氣；R：中間位置排氣；D：壓差型（僅適用4E2）
- NC：NC：常閉型；NO：常開型（僅適用3E1）
- AC110：電壓種類 AC220V(50/60)Hz；AC110V(50/60)Hz；DC24V
- L：無：DIN端子型；L：DIN端子附燈型；LP：外部引導型；E：防爆型(表1)；W：出線型
- BSP：配管口螺牙 無：PT牙；BSP：BSP牙；NPT：NPT牙（僅適用直配管型）

表 1

防爆型規格：

防爆等級	EEx m II T4
定格電壓	AC110V. 220V. (50/60)Hz. DC24V.
電力消耗	AC=4.4VA DC=5W
電壓容許範圍	±10%
絕緣等級	F級

連座訂購代號：

MVSC − 220M − 5M3 − BSP

- MVSC：型號
- 220M：無：直配管型；M：連座型
- 5M：連座 3B：3方口直配管型用；5B：5方口直配管型用；5M：5方口連座型用
- 3：連座數 1, 2, 3...
- BSP：配管口螺牙 無：PT牙；BSP：BSP牙；NPT：NPT牙

MVSC-220 外觀尺寸

電磁閥

Mindman

MVSC-220-4E1

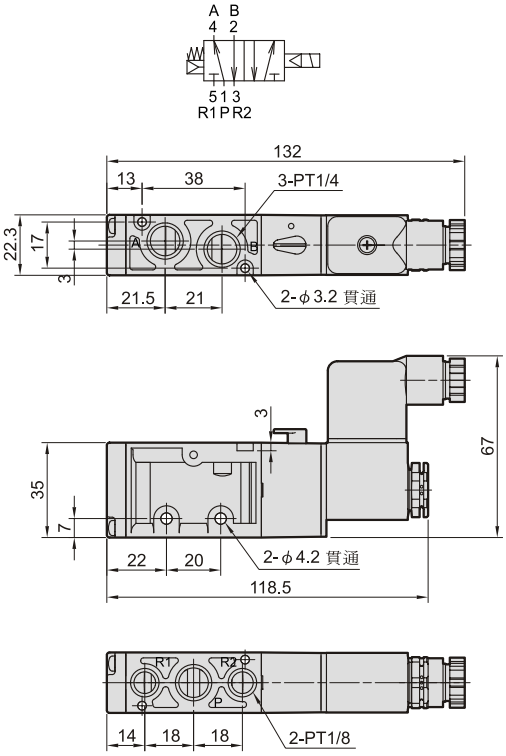

MVSC-220-4E2

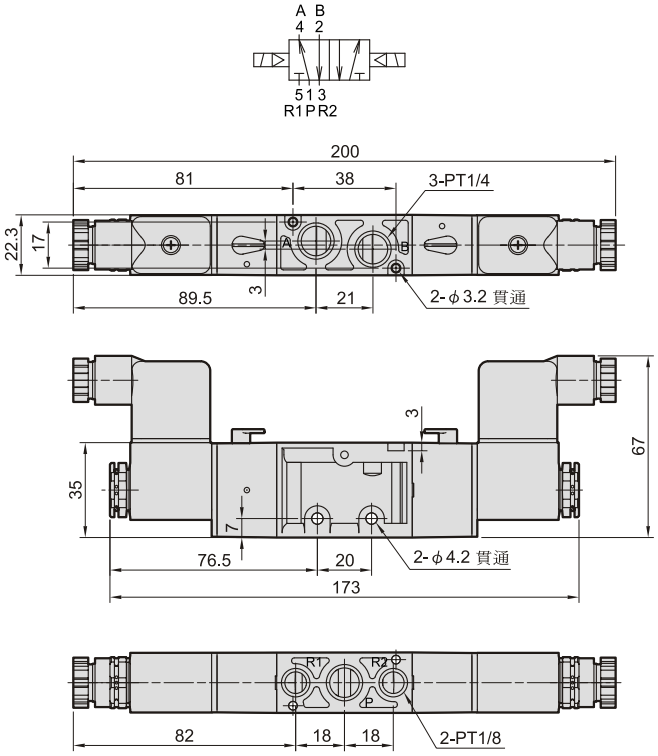

MVSC-220-4E2C.P.R

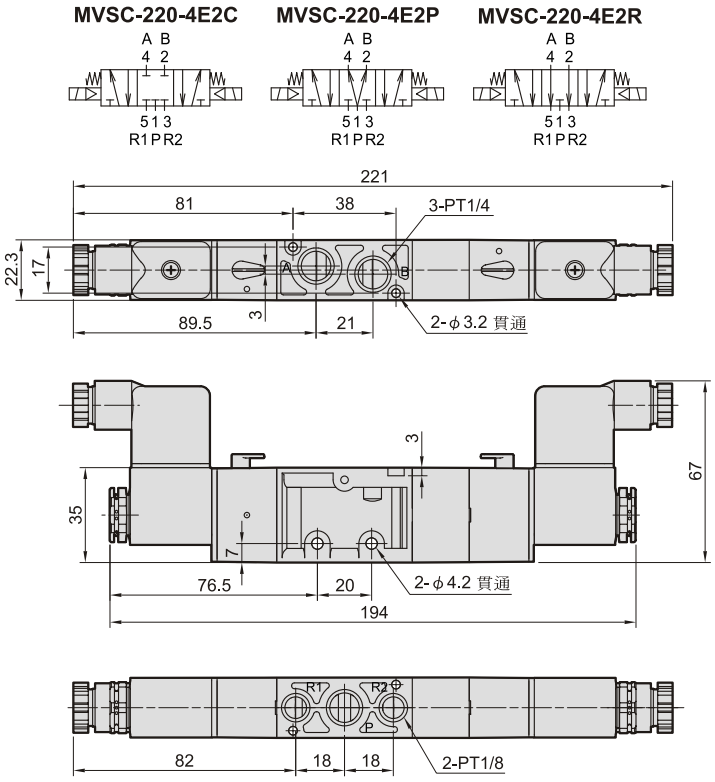

LP

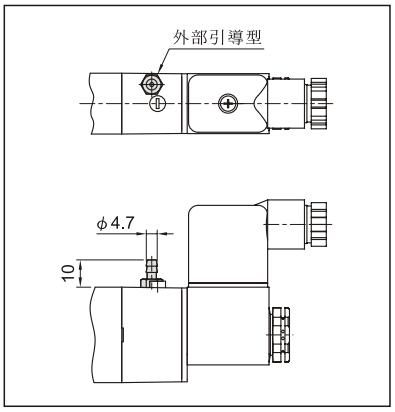

流量特性圖：

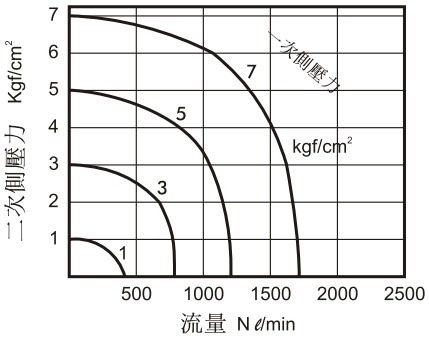

MVSC-220 外觀尺寸

電磁閥

MVSC-220-3E1-NC/NO

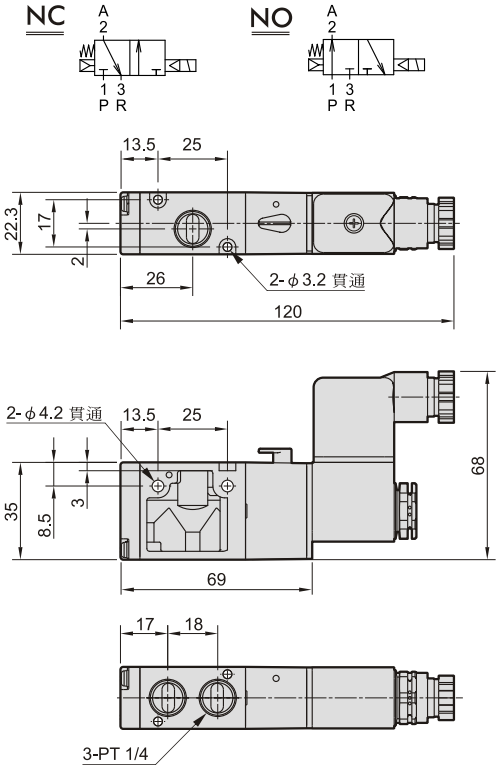

MVSC-220-3E2

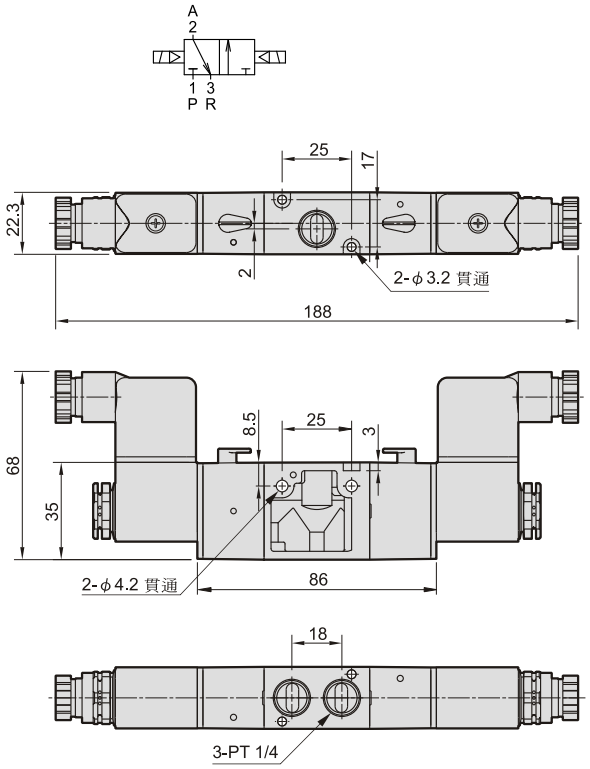

連座外觀尺寸：

MVSC-220-3B*

3方口直配管型用

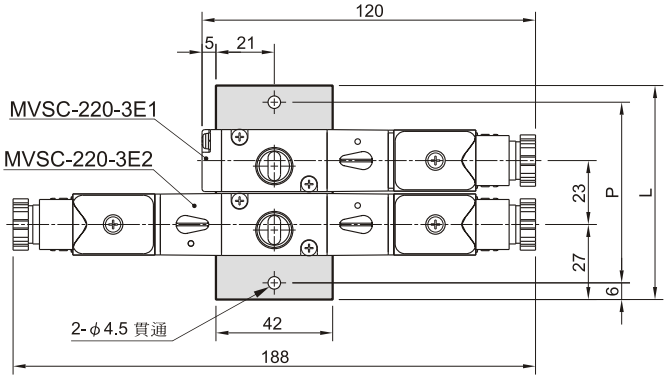

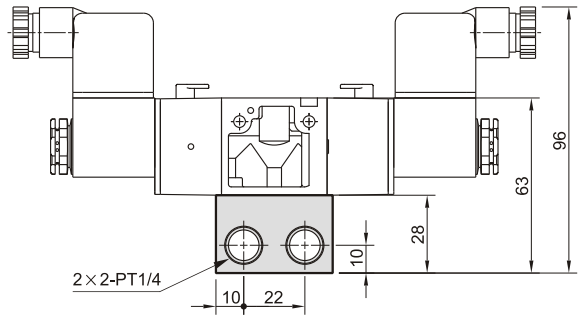

連座數	P	L
2	65	77
3	88	100
4	111	123
5	134	146
6	157	169
7	180	192
8	203	215
9	226	238
10	249	261

MVSC-220 連座

電磁閥

Mindman

MVSC-220-5B*

5方口直配管型用

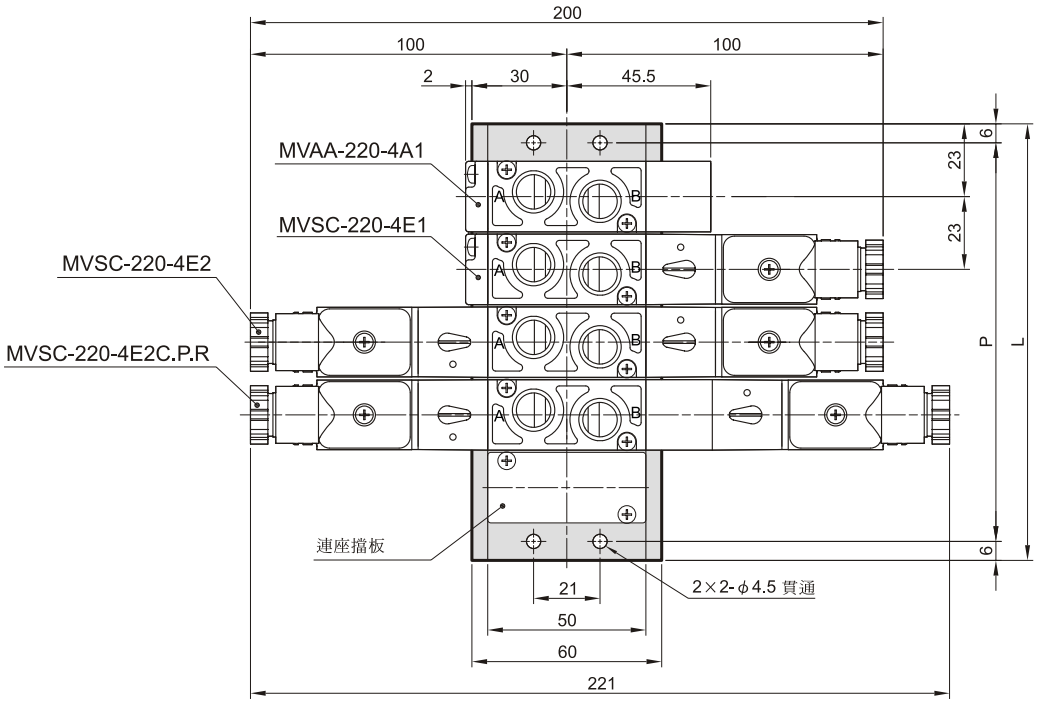

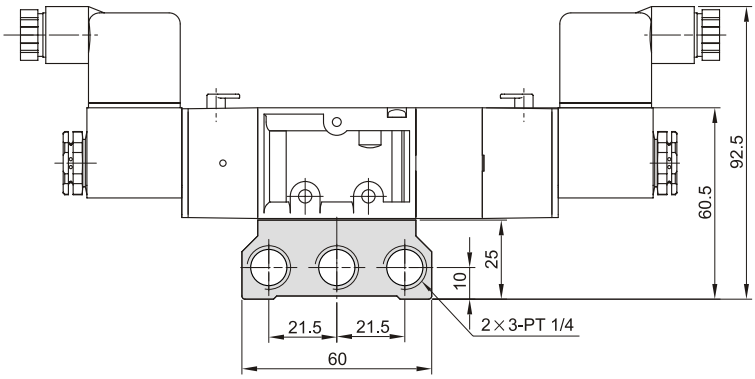

連座數	P	L
2	57	69
3	80	92
4	103	115
5	126	138
6	149	161
7	172	184
8	195	207
9	218	230
10	241	253

MVSC-220 連座

電磁閥

MVSC-220M-5M*

5方口連座型用

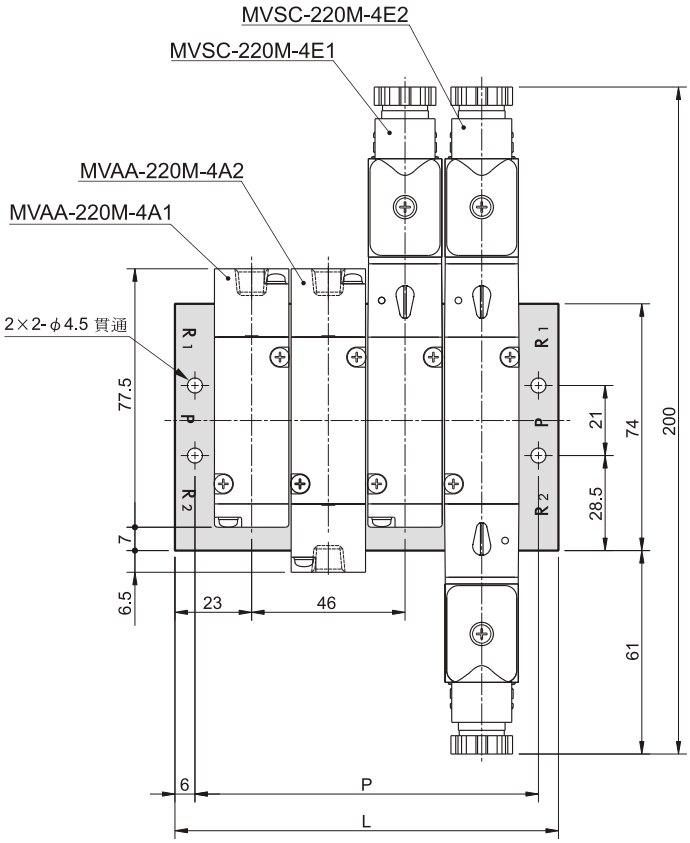

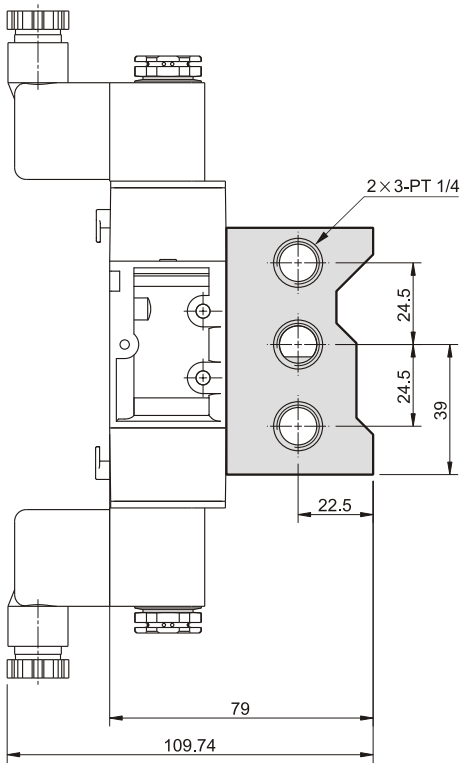

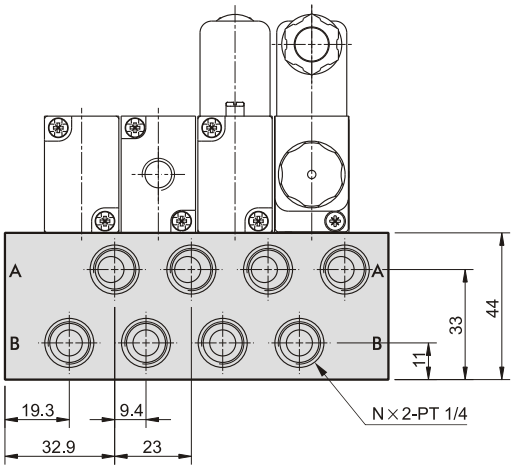

連座數(N)	P	L
2	57	69
3	80	92
4	103	115
5	126	138
6	149	161
7	172	184
8	195	207
9	218	230
10	241	253